MCL-T25 系列三轮轴式窄带张力传感器

MCL-T25 型三轮轴式窄带张力传感器是一种高精度张力测量传感器，集成内置放大器。便携手持与设备在线张力检测控制均可使用。

适用于各种丝带光纤、纱线、化纤、金属丝、电线、电缆、的张力测量。

★主要技术指标

量　　程：10,15,20,25,30,50 N
　　100,150,200,250,300,500 N
输　　出：1.5 mV/V
　　或 0~5V,1~5V,0~10V,0~10mA,4~20mA
　　或 RS485,Wi-Fi
非 线 性：0.5~1 % F• S
滞　　后：0.5~1 % F• S
不重复性：0.5~1 % F• S
温　　漂：0.05 % F• S/℃
零位输出：≤2 % F• S
激励电压：10V 或 12V,15V,24V (DC)
工作温度：-20~80 ℃
过载能力：150 % F• S

外形尺寸图

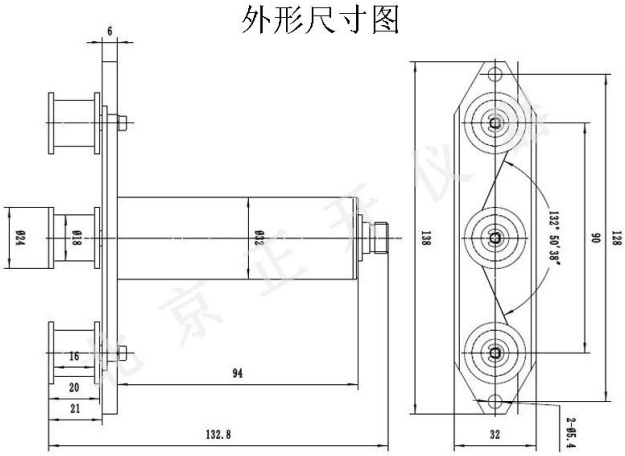

★ 主要特点

高精度

低漂移

结构精紧

密封可靠

可手持使用
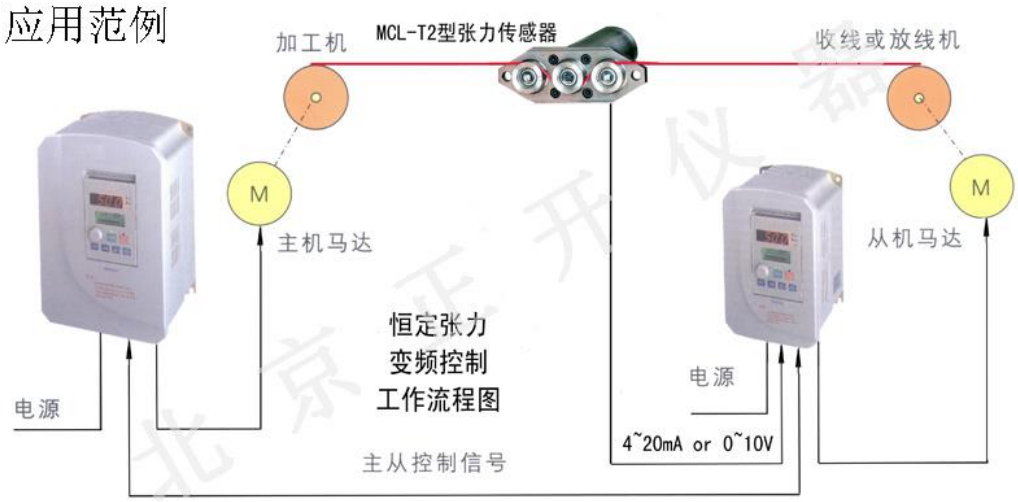
应用范例