MCL-X1 系列悬臂式拉压力传感器

MCL-X1 型悬臂式拉压力传感器精度高、低漂移，小体积，抗偏能力强。

适用于配料、机械制造、拉力试验机等计量与控制系统。

★主要技术指标

量　　程: 50,100,200,300,500,1000 N
输　　出: 1.5 mV/V
　　或 0~5V,1~5V,0~10V,0~10mA,4~20mA
　　或 RS485,Wi-Fi
非 线 性: 0.03~0.1 % F• S
滞　　后: 0.03~0.1 % F• S
不重复性: 0.03~0.1 % F• S
温　　漂: 0.003 % F• S/℃
零位输出: ≤2 % F• S
激励电压: 10V 或 12V,15V,24V(DC)
工作温度: -20~80 ℃
过载能力: 150 % F• S

★主要特点

高精度、低漂移

低外形、密封可靠

安装方便
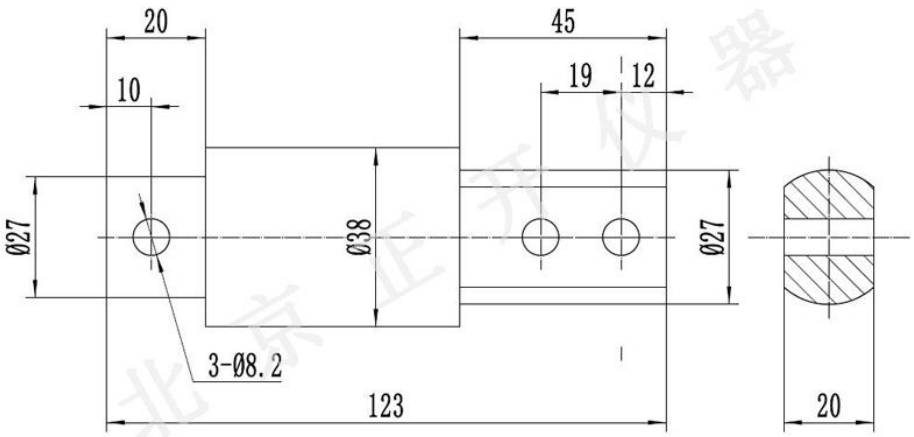
外形尺寸图